PRODUKTDATENBLATT

Artikelnummer P723140

EAN	4015609607396
Hersteller	WALTHER-WERKE

Abbildung ähnlich

Artikelbeschreibung

Tüllengehäuse B16, BA6, BB32, D40, DD72 und MOB16 aus Aluminium der Höhe 76mm mit Querverriegelungsbügeln, 1xM32 Gewindebohrung und Kabeleinführungen seitlich

Ausführliche Artikelbeschreibung

WALTHER Tüllengehäuse
Aluminium-Druckguss-Gehäuse
der Höhe 76mm
mit Querverriegelungsbügeln aus Kunststoff
mit einer M32 Gewindebohrung
und seitlichen Kabeleinführungen
Schutzart: IP65
für die Baureihen B16, BA6, BB32, D40, DD72 und MOB16

Bestellinformationen

Bestelleinheit	Stück
Zolltarifnummer	85366990
Verpackungsmenge	10
Gewicht pro Stück	0,222 kg

Zertifikate

CSA Zertifikat	70123393	
UL certification Listed	E177401	

Technische Produktdaten

Form	rechteckig
Länge	93,5 mm
Höhe	76 mm
Breite	57 mm
Anordnung der Kabelzuführung	seitlich
Bügellage	Oberteil
Mit Kabelverschraubung	✓
Werkstoff des Gehäuses	Aluminium
Beschichtung Gehäuse	pulverbeschichtet
Mit Verriegelungsvorrichtung	✓
Art der Verriegelung	Querbügel
Betriebstemperatur	-40 - 125 °C
Korrosionsbeständig	✓
UV-beständig	✓
Schutzart (IP), montiert	IP65
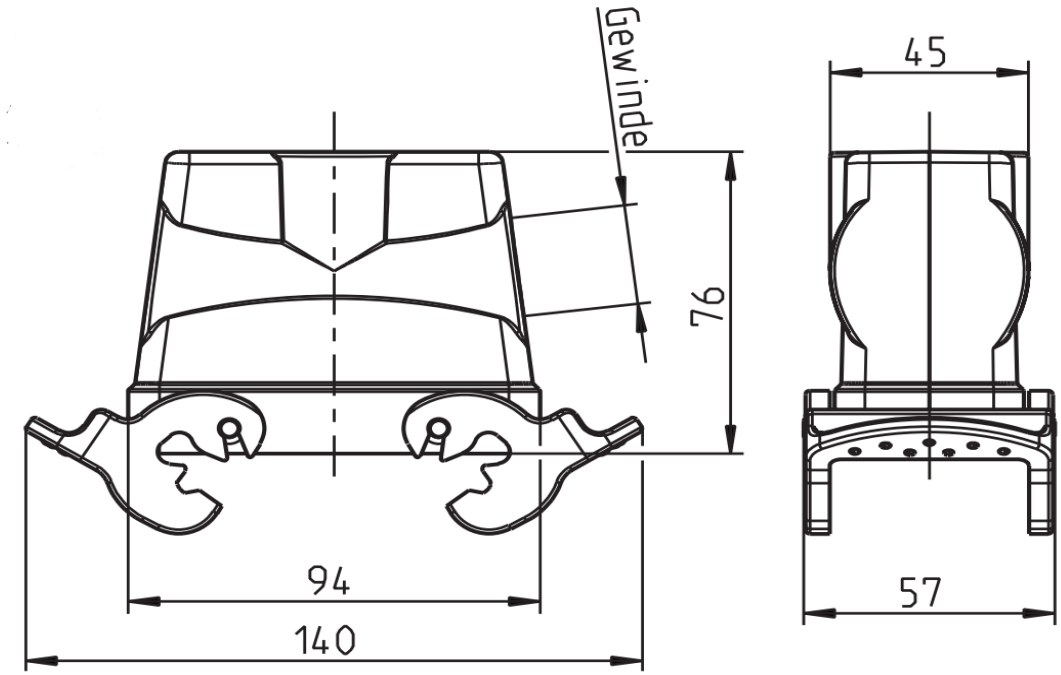
Maßblatt