PRODUKTDATENBLATT

Artikelnummer FW410402CC

EAN	4015609269853
Hersteller	WALTHER-WERKE
WEEE-Reg.-Nr:	DE 22131895

Produktbild

Produktbeschreibung

CEE NEO Anbaudose gerade 16A 4P 2h IP54 mit Schraubtechnik und 75x75mm Flansch

Ausführliche Artikelbeschreibung

WALTHER CEE NEO Anbaudose gerade
mit Käfigzugfeder-Technik
mit Farbringcodierung "grün"
16A 4P 2h IP54 >50V 300-500Hz
Gehäuse aus PA6-Material
mit hoch wärmebeständigem Kontaktträger aus PA66-Material
handrückensicher nach BGV A3
Flanschmaß 75x75mm
Befestigungsmaß 60x60mm

Bestellinformationen

Nettogewicht	0,1503 kg
Gerätehöhe	75 mm
Gerätebreite	75 mm
Gerätetiefe	84 mm
Bestelleinheit	Stück
Verpackungseinheit	10
Bruttogewicht	1,658 kg
Verpackungshöhe	0,31 m
Verpackungsbreite	0,195 m
Verpackungstiefe	0,14 m

Zolltarifnummer	85366990

Konformitäten

CE-Konformität	√
RoHS-Richtlinie	2011/65/EU
RoHS-Richtlinie	2015/863/EU
REACH-Verordnung	1907/2006

Zertifikate

VDE/ENEC certification	40049062

Klassifikationssystem

Klassifikationssystem	ETIM_9.0
ETIM Klasse	EC001317

Technische Produktdaten

IEC-Stromstärke	16 A
Spannung nach IEC 60309 (Serie I)	>50V >300Hz-500Hz
Bemessungsspannung	1000 V
Bemessungsfrequenz	300 Hz
Polzahl	4-polig
Uhrzeit-Stellung	2 h
Kennfarbe	grün
Leiterquerschnitt (starr)	1,5 - 4 mm²
Leiterquerschnitt (flexibel)	1 - 2,5 mm²
Schutzart (IP)	IP54
Anschlusstechnik	schraublose Klemme
Steckrichtung	gerade
Werkstoff	Kunststoff
Kontaktmaterial	CuZn
Oberflächenbehandlung Kontakte	unbehandelt
Brennbarkeitsklasse des Gehäuses	V2
Brennbarkeitsklasse des Kontaktträgers	V0
Flanschmaß vertikal	75 mm
Bohrlochabstand vertikal	60 mm
Flanschmaß horizontal	75 mm

Bohrlochabstand horizontal	60 mm
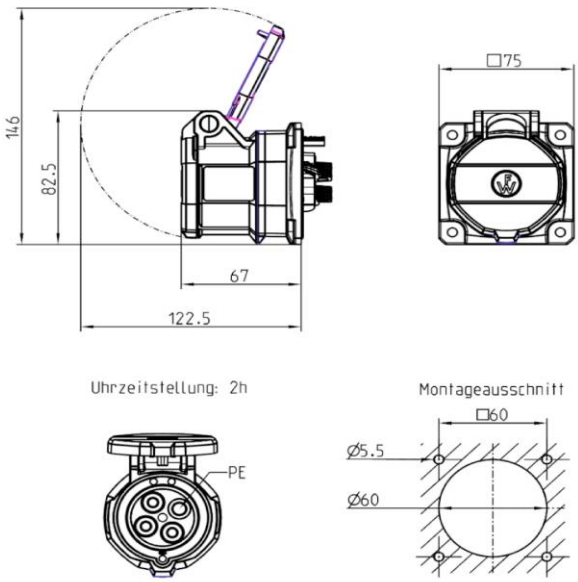
Maßzeichnung