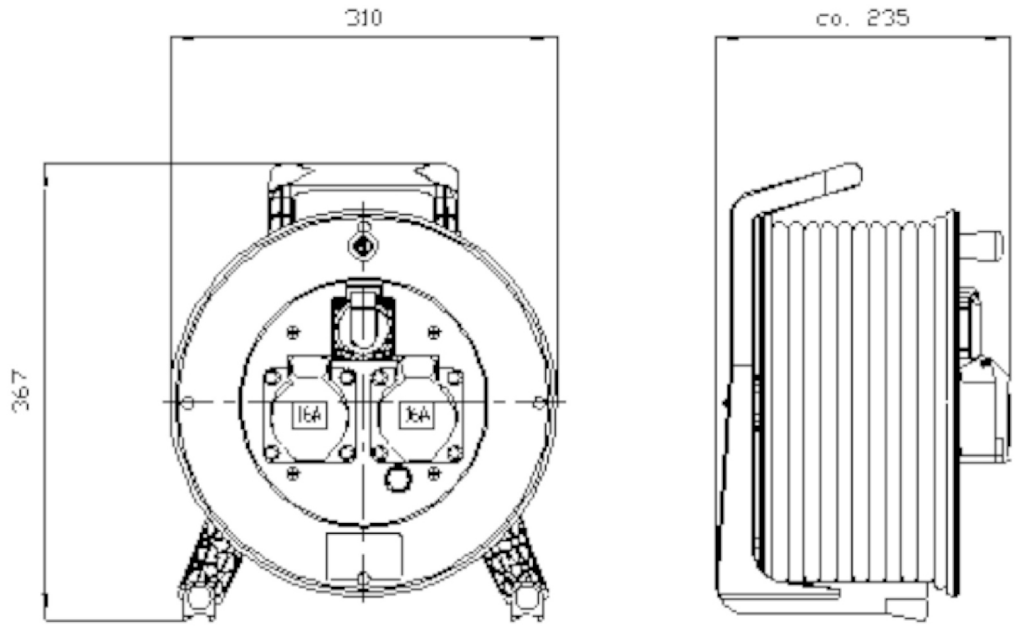MAßZEICHNUNG